Dane aktualne na dzień: 26-11-2026 10:07

Link do produktu: https://sklepTronik.pl/tulejka-zakonczenie-kabla-4mm12mm-100szt-szara-p-11341.html

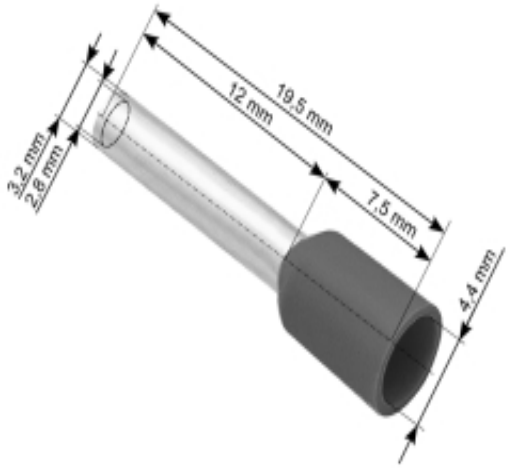

Tulejka zakończenie kabla 4mm/12mm 100szt szara

Cena brutto	**19,30 zł**
Cena netto	**15,69 zł**
Numer katalogowy	**6801**
Kod EAN	**6801**
Producent	**PROLECH SPÓŁKA Z OGRANICZONĄ ODPOWIEDZIALNOŚCIĄ**

Opis produktu